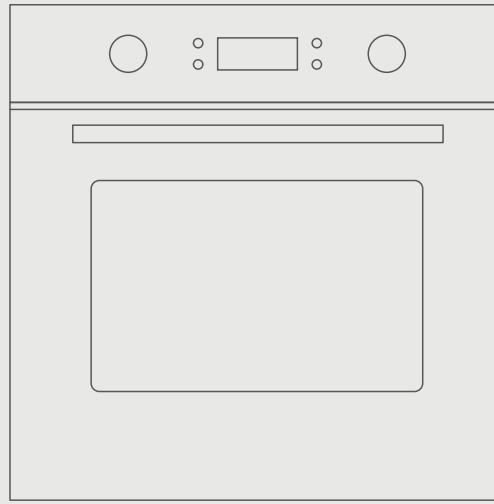

HORNO EMPOTRABLE

MANUAL DE USUARIO

MBOG2E0-E80ECBK

Avisos de advertencia: Antes de usar este producto, lea detenidamente este manual y guárdelo para futuras consultas.
El diseño y las especificaciones están sujetos a cambios sin previo aviso para mejorar el producto. Pida más información a su distribuidor o fabricante.
El gráfico anterior es únicamente de referencia. Por favor, tome como referencia el aspecto del producto real.

CARTA DE AGRADECIMIENTO

¡Gracias por elegir Midea! Antes de usar su nuevo producto Midea, lea detenidamente este manual para asegurarse de que sabe cómo operar las características y funciones que su nuevo aparato ofrece de forma segura.

ÍNDICE

ES

CARTA DE AGRADECIMIENTO ---------- ES-01

INSTRUCCIONES DE SEGURIDAD ---------- ES-02

ESPECIFICACIONES ---------- ES-07

VISTA GENERAL DEL PRODUCTO ---------- ES-08

INSTALACIÓN DEL PRODUCTO ---------- ES-11

INSTRUCCIONES DE FUNCIONAMIENTO ---------- ES-15

LIMPIEZA Y MANTENIMIENTO ---------- ES-18

SOLUCIÓN DE PROBLEMAS ---------- ES-19

MARCAS REGISTRADAS, DERECHOS DE AUTOR Y DECLARACIÓN LEGAL ---------- ES-20

ELIMINACIÓN Y RECICLAJE ---------- ES-21

AVISO DE PROTECCIÓN DE DATOS ---------- ES-22

GARANTÍA LIMITADA DE 1 AÑO ---------- ES-23

INSTRUCCIONES DE SEGURIDAD

Uso previsto

Las siguientes pautas de seguridad tiene como objetivo evitar riesgos o daños imprevistos debido al uso inseguro o incorrecto del aparato. Por favor, verifique el empaque y el producto a su llegada para asegurarse de que todo está intacto para garantizar un funcionamiento seguro. Si encuentra algún daño, póngase en contacto con el vendedor o distribuidor. Tenga en cuenta que no se permiten modificaciones o alteraciones en el aparato por razones de seguridad. El uso no previsto puede causar peligros y la pérdida de derechos de garantía.

Explicación de los símbolos

	Peligro Este símbolo indica que existen peligros para la vida y la salud de las personas debido a los gases extremadamente inflamables.
	Advertencia de tensión eléctrica Este símbolo indica que existe un peligro para la vida y la salud de las personas debido a la tensión.
	Advertencia La señal indica un riesgo de nivel medio que, si no se evita, puede provocar la muerte o una lesión grave.
	Precaución La señal indica un riesgo de nivel bajo, que si no se evita, puede provocar una lesión leve o moderada.
	Atención La señal indica información importante (por ejemplo, daños a la propiedad), pero no peligro.
	Cumplir con las instrucciones Este símbolo indica que únicamente un técnico de mantenimiento debe operar y realizar el mantenimiento de este aparato conforme a las instrucciones de funcionamiento.

Lea detenidamente estas instrucciones de funcionamiento antes de usar/poner en funcionamiento la unidad y guárdelas cerca del lugar de la instalación o de la unidad para consultas futuras.

INSTRUCCIONES IMPORTANTES DE SEGURIDAD

ES

ESTAS ADVERTENCIAS SE PROPORCIONAN EN INTERÉS DE LA SEGURIDAD. LÉALAS DETENIDAMENTE ANTES DE INSTALAR O UTILIZAR EL APARATO.
Para conservar la EFICIENCIA y la SEGURIDAD de este electrodoméstico, es recomendable:

- Llamar solamente a los centros de reparaciones autorizados por la tienda en la que compró el horno
- Utilizar siempre repuestos originales
- Cuando se enciende el horno por primera vez, puede que emita un olor desagradable. Esto se debe al agente adhesivo usado para los paneles de aislamiento del interior del horno. Ponga en funcionamiento el nuevo producto vacío con la función de cocinado convencional, a 250 °C, durante 90 minutos para limpiar las impurezas de aceite del interior de la cavidad.
- Durante el primer uso, es completamente normal que haya un ligero humo y puerta. En caso de que eso se produzca, debe esperar a que desaparezca el olor antes de poner alimentos en el horno.
- Utilice el producto en un entorno donde exista circulación de aire.
- El aparato y sus piezas accesible se calientan durante su uso. Se debe tener cuidado para evitar tocar los elementos térmicos. Se deben mantener alejados a los niños menores de 8 años de edad salvo que se les supervise continuamente.
- Si la superficie presenta grietas, apague el aparato para evitar la posibilidad de una descarga eléctrica.
- Este aparato pueden usarlo niños con una edad de 8 años o más y personas con capacidades físicas, sensoriales o mentales reducidas o falta de experiencia o conocimientos siempre y cuando se

les haya supervisado o hayan recibido instrucciones respecto al uso del aparato de forma segura y entiendan los riesgos que implica. Los niños no deben jugar con el aparato.
La limpieza y el mantenimiento del usuario no deben hacerlo niños sin supervisión.

- Durante su uso, el aparato se calienta mucho. Se debe tener cuidado para evitar tocar elementos térmicos dentro del horno.
- No deje que los niños se acerquen al horno mientras está funcionando, en especial cuando el grill esté encendido.
- Asegúrese de que el aparato está apagado antes de sustituir la bombilla de horno para evitar la posibilidad de una descarga eléctrica.
- Se debe incorporar un medio de desconexión en el cableado fijo conforme a las especificaciones de cableado.
- Se debe supervisar a los niños para asegurarse de que no juegan con el aparato.
- Este aparato no está diseñado para usarse por parte de personas (incluidos niños) con capacidades físicas, sensoriales o mentales reducidas o con falta de conocimientos o experiencia salvo que se les haya dado una supervisión o instrucciones adecuara respecto al uso del aparato por parte de una persona responsable de su seguridad.
- Las partes accesibles pueden calentarse durante su uso. Se debe mantener alejado a los niños pequeños.
- Se debe incorporar un medio de desconexión omnipolar en el cableado fijo conforme a la normativa de cableado.
- Si el cable de alimentación presenta daños, el fabricante, su agente de servicio o personas con

una cualificación similar deben sustituirlo para evitar cualquier riesgo.

- No use limpiadores abrasivos duros o ralladores metálicos afilados para limpiar el cristal de la puerta del microondas ya que pueden arañar la superficie, lo que puede provocar que se destroce el cristal.
- Use únicamente la sonda de temperatura recomendada para este horno.
- No debe usarse un limpiador a vapor.

ES

- El aparato no está diseñado para ser utilizado mediante un temporizador externo o un sistema separado de mando a distancia.
- Las instrucciones para aquellos hornos que disponen de estanterías deben incluir detalles que indiquen la instalación correcta de las estanterías.
- No use el horno salvo que lleve puesto algo en los pies. No toque el horno con las manos o los pies húmedos o mojados.
- Para el horno: No debe abrirse la puerta del horno durante el periodo de cocinado.
- Un técnico autorizado debe instalar el aparato y ponerlo en funcionamiento. El fabricante no asume ninguna responsabilidad por cualquier daños que pudiera provocarse por una colocación e instalación defectuosa realizada por personal no autorizado.
- Cuando la puerta o el cajón del horno estén abiertos, no deje nada en ellos, puede desequilibrar el aparato y romper la puerta.
- Algunas piezas del aparato pueden permanecer calientes durante mucho tiempo, es necesario esperar a que se enfríen antes de tocar los puntos que están expuestos al calor directamente.
- Si no va a usar el aparato durante un periodo prolongado de tiempo, le aconsejamos que lo desenchufe.

Declaración de conformidad

Cuando haya desembalado el horno, asegúrese de que no presente daños de ninguna de las maneras. Si tiene cualquier duda, no lo use y póngase en contacto con una persona profesional cualificada. Mantenga loa materiales del embalaje, como bolsas de plástico, poliestireno o clavos fuera del alcance de los niños ya que son peligrosos para ellos.

ESPECIFICACIONES

MODELO	MBOG2E0-E80ECBK
TENSIÓN NOMINAL	220-240V~
FRECUENCIA NOMINAL	50Hz-60Hz
POTENCIA ELÉCTRICA	3.0 kW

ES

VISTA GENERAL DEL PRODUCTO

Horno

Al sacar la comida del interior, use guantes aislantes del calor para evitar quemaduras.
En el momento de abrir la puerta del horno, preste atención al vapor.
Abra la puerta solo un poco para evitar que el vapor le llegue a la cara.

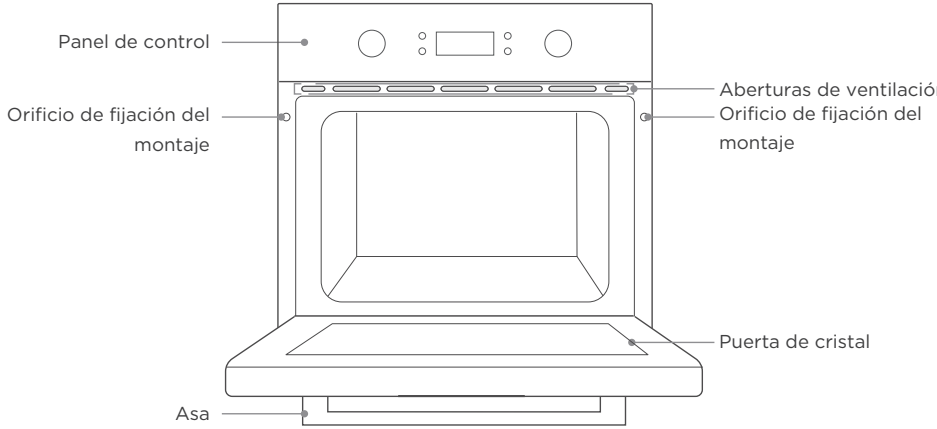

ES

Accesorios

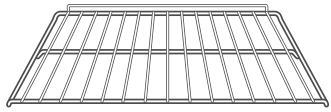

Rejilla de grill
Ase alimentos o coloque recipientes de cocina resistentes al calor

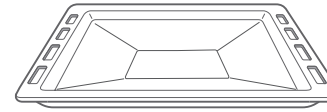

Bandeja de grill
Cocine grandes porciones de comida o úsela para recoger los restos de comida

Uso de accesorios (Solo para algunos modelos)

Para que el horno funcione correctamente, la rejilla de grill y la bandeja de grill solo se deberían colocar entre el primer y el quinto nivel. Cuando las use juntas, coloque la bandeja debajo de la rejilla.

ES

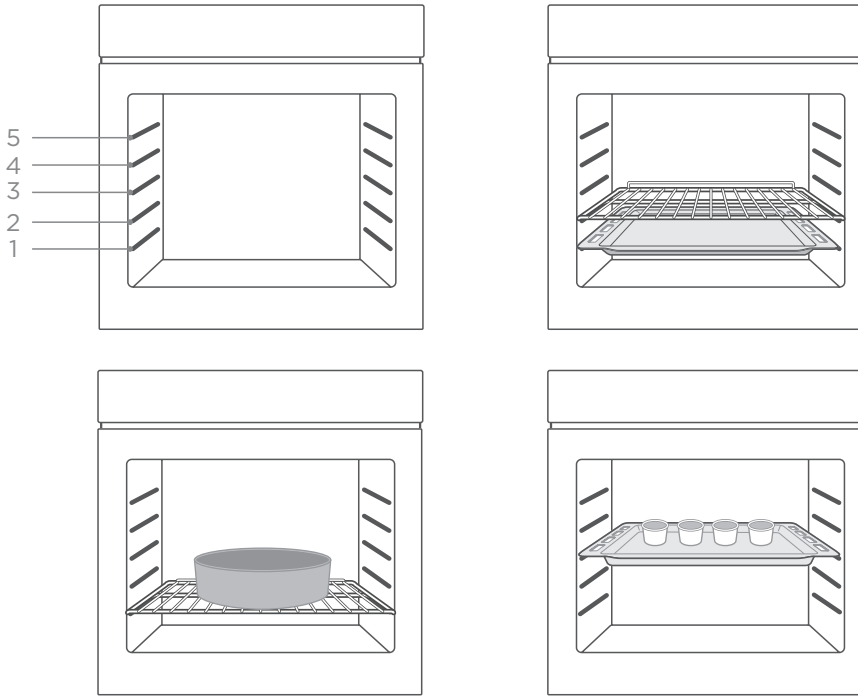

Panel de control

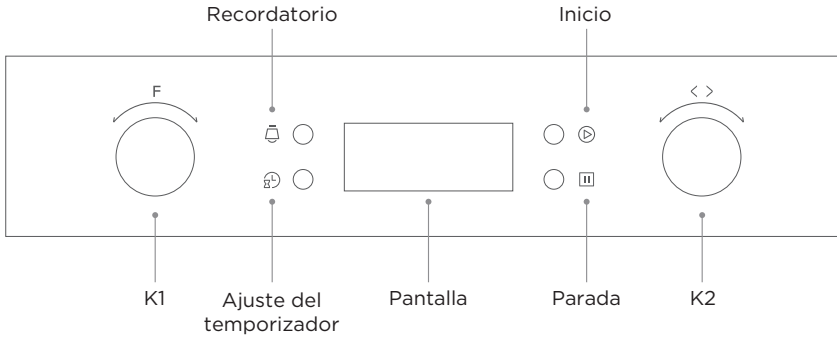

ES

Función	Introducción a la función
Lámpara	El procesado de cocinado puede observarse bajo condiciones de iluminación. Excepto la función ECO.
Descongelación	La circulación del aire a temperatura ambiente permite una descongelación más rápida de los alimentos congelados, (sin usar ningún tipo de calor).
Doble asado a la parrilla con ventilador	El elemento térmico radiante superior y el elemento calefactor superior funcionan con ventilador.
Asado doble	El elemento térmico radiante y el elemento térmico superior funcionan.
Asado individual	Se enciende y se apaga el elemento interno de la parrilla para mantener la temperatura. Se puede usar para asar una pequeña cantidad de alimentos.
Convencional + ventilador	La combinación de ventilador y los elementos térmicos superior e inferior ofrecen una penetración del calor y coloración uniforme, principalmente al cocinar carne.
Convencional	Los elementos térmicos superior e inferior funcionan juntos para ofrecer un cocinado de convección.
Calentador inferior	El calor se proporciona mediante tubos calefactores en la parte inferior del horno. Se usan principalmente para mantener calientes y dar color a los alimentos.
ECO	Para cocinar ahorrando energía. Cocine los ingredientes seleccionados de manera suave y el calor emana de la parte superior e inferior.

INSTALACIÓN DEL PRODUCTO

Si existe cualquier discrepancia entre la ilustración y el producto real, remítase al producto real.

Diagrama del armario (en columna)

ES

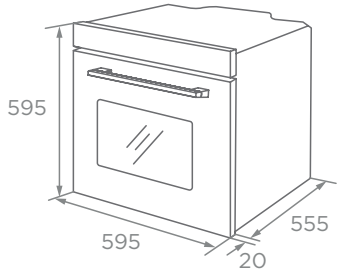

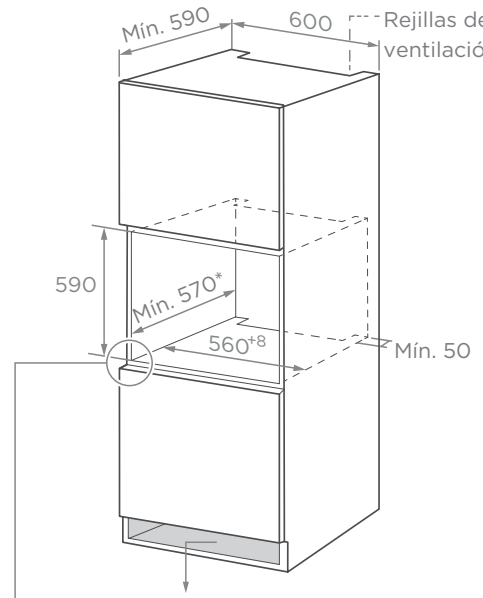

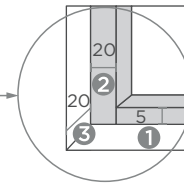

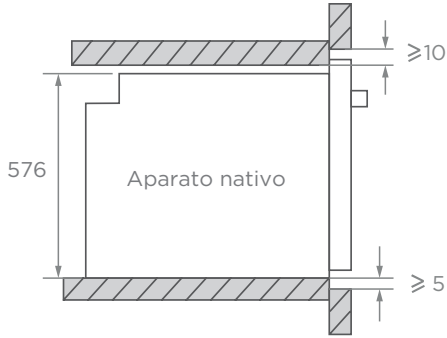

1. Reserve 5 mm para el panel de la puerta en la parte superior e inferior respectivamente.
2. Reserve 20 mm para el panel de la puerta a izquierda y derecha respectivamente.
3. Reserve 20 mm de grosor para el panel de la puerta.

1. El tablero del armario tiene un grosor de 20 mm.
2. Si la toma de corriente se encuentra en la parte trasera del aparato, es necesario aumentar el fondo de la apertura del armario desde el mínimo de 590 mm hasta 620 mm.
3. Las dimensiones de las figuras están en mm.

Diagrama del armario (armario a tierra)

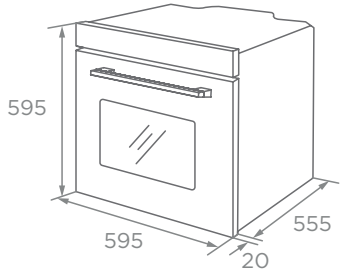

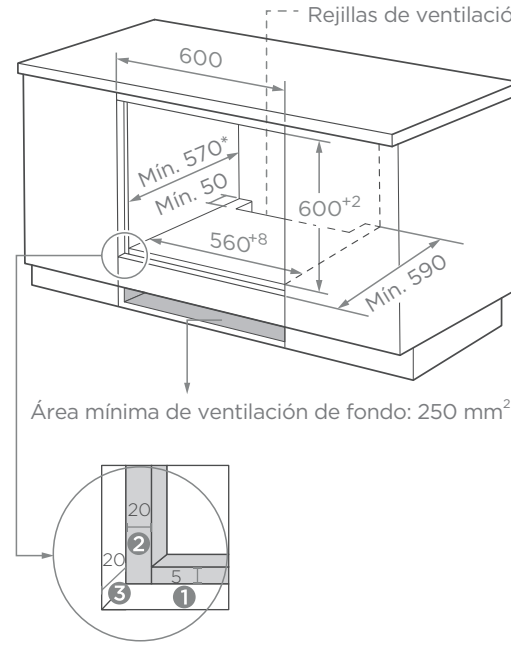

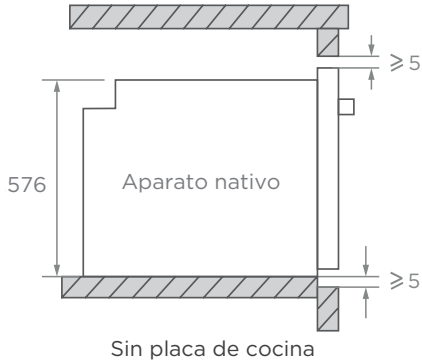

❶ Reserve 5 mm para el panel de la puerta en la parte superior e inferior respectivamente.
❷ Reserve 20 mm para el panel de la puerta a izquierda y derecha respectivamente.
❸ Reserve 20 mm de grosor para el panel de la puerta.

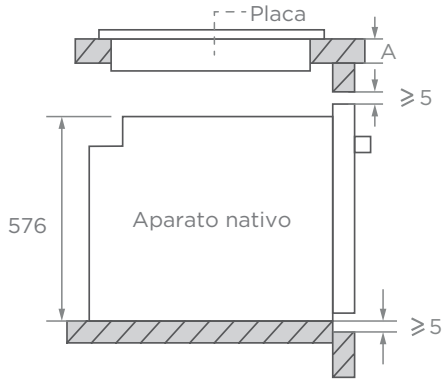

Con placa de cocina

Si el aparato se instala debajo de la placa de cocina, el grosor mínimo de la encimera A, se muestra a continuación:

Tipo de placa de cocina	Encimera A
Placa de inducción	37 mm
Placa de inducción de superficie completa	47 mm
Cocina de gas	30 mm
Cocina eléctrica	27 mm

ES

1. El tablero del armario tiene un grosor de 20 mm.
2. Si la toma de corriente se encuentra en la parte trasera del aparato, es necesario aumentar el fondo de la apertura del armario desde el mínimo de 590 mm hasta 620 mm.
3. Las dimensiones de las figuras están en mm.

Instrucciones importantes de instalación

Contenido que indica [obligatoriedad]

1. El funcionamiento seguro de este aparato sólo puede garantizarse si se ha instalado según normativas profesionales de acuerdo con estas instrucciones de instalación. El instalador debe responsabilizarse de cualquier daño resultante de una instalación incorrecta.
2. El proceso completo de instalación requiere de dos instaladores profesionales. Durante la instalación hay que utilizar guantes de protección secos para evitar arañazos y descargas eléctricas.
3. Las unidades instaladas deben ser resistentes al calor hasta 90 °C, y los frentes de las unidades adyacentes hasta los 70 °C.
4. Utilice una toma de corriente de 16 A.

Contenido que indica [prohibición]

1. No instale el aparato detrás de una puerta decorativa o detrás de la puerta de la cocina, ya que la falta de circulación de aire causaría el sobrecalentamiento de la unidad.
2. Después de desembalar el aparato, compruebe que no presenta daños. No enchufe el aparato si ha sufrido algún daño durante el transporte.
3. No bloquee las rejillas de ventilación ni el espacio entre el mueble y el aparato.
4. Extreme las precauciones cuando mueva o instale el aparato. Es muy pesado, no lo levante agarrando por el asa de la puerta.
5. Si el enchufe o el cable de alimentación presentan daños, deje de usar el aparato inmediatamente para evitar un incendio, una descarga eléctrica u otro tipo de lesiones.

⚠ Contenido que indica [comentario]

1. Tenga mucho cuidado al mover o instalar el aparato para evitar daños en el armario o en el propio aparato.
2. Antes de usar el aparato, retire todos los materiales de embalaje y accesorios del interior.
3. La toma de corriente deberá ser accesible para los usuario (próxima al armario) para una desconexión rápida.
4. Después de finalizar la instalación, asegúrese de que el enchufe esté correctamente introducido en la toma de corriente.
5. Consulte el "Diagrama del armario" para conocer los requisitos sobre el fondo del armario. El espacio libre entre el tablero inferior del armario y el tablero trasero (o pared) no debe ser inferior a 50 mm.

Pasos de instalación

1. Personalice el armario de acuerdo con el "Diagrama del armario".
2. Antes de la instalación, compruebe que la toma de corriente es normal con su correspondiente toma de tierra, y compruebe que las dimensiones del armario cumplen los requisitos de instalación.
3. Coloque el aparato en el lugar designado de la cocina, en un armario vertical, y conecte la toma de corriente.
4. Para localizar los orificios de fijación del montaje, abra la puerta y fíjese en el marco lateral del aparato (la posición se indica en la imagen anterior).
5. Fije el aparato al armario usando los dos tapones de goma A y los tornillos B suministrados con el aparato.

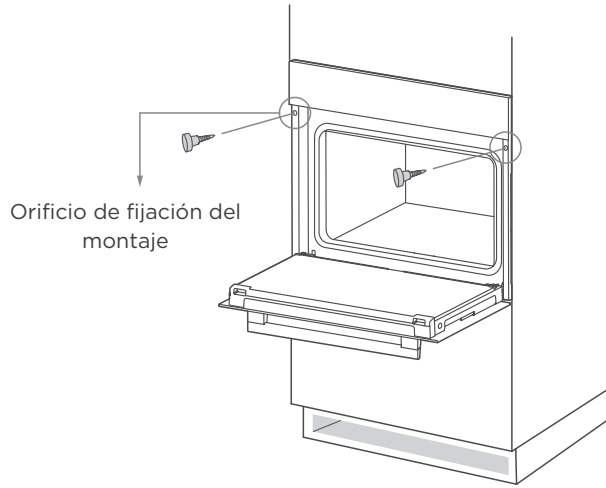

INSTRUCCIONES DE FUNCIONAMIENTO

Antes de usarlo por primera vez

ES

1. No se debe operar el horno hasta que no se haya instalado correctamente.
2. Para evitar incendios, retire todos los materiales de protección para el transporte y asegúrese de que el horno no presenta elementos ni accesorios del embalaje (por ejemplo, espuma, cartón, bandeja de grill, rejilla de grill, etc.).
3. Limpie la cavidad del horno y los accesorios con agua jabonosa y un paño suave.
4. Abra las ventanas de la cocina y las tapas de la cocina para mantener una ventilación alta.
5. No deje que los niños ni las mascotas entren en la cocina y cierre las puertas de las habitaciones adyacentes.
6. Tras conectar la alimentación, active el modo horno, la hora y la temperatura según la tabla que aparece a continuación para eliminar los malos olores de la cavidad.
7. Tras usarlo por primera vez, abra la puerta del horno ligeramente y espere a que finalice la refrigeración.

Función	Temperatura	Tiempo
Convencional	250 °C	0,5-1 hora

Configuración del reloj

Cuando se conecta el horno por primera vez a la corriente eléctrica y se enciende, es necesario configurar el reloj.

1. Pulse el botón " "; parpadean las cifras de la hora.
2. Gire el control "K2" para ajustar los dígitos de la hora.
3. Pulse el botón " "; parpadean las cifras de los minutos.
4. Gire el control "K2" para ajustar los dígitos de los minutos.
5. Pulse el botón " " para finalizar la configuración del reloj.

NOTAS

- El reloj presenta 24 horas.
- Antes de usar el horno, complete la configuración del reloj.
- Durante el proceso de configuración del reloj, puede pulsar el botón "II" para cancelar la configuración actual del reloj.
- Si es necesario reiniciar el reloj, siga los pasos «Configuración del reloj» en modo en espera.

Configuración de funciones

1. En estado en espera o de recordatorio, gire el control "K1" para seleccionar la función.
2. Gire el control "K2" para ajustar la temperatura.
3. Pulse el botón "▷" para empezar a cocinar.
4. Si se ha saltado el paso 2, pulse el botón "▷" para empezar a cocinar. El tiempo predeterminado es 9 horas y la pantalla muestra la temperatura predeterminada.

NOTAS

- Durante el cocinado, se puede ajustar el tiempo girando el control "K1". Tras ajustar la hora, pulse el botón "▷" durante 3 segundos para confirmarlo.
- Durante el cocinado, se puede ajustar la temperatura girando el control "K2". Tras ajustar la temperatura, pulse el botón "▷" durante 3 segundos para confirmarlo.

ES

Función de lámpara

Al encender la lámpara, se puede observar mejor la situación de cocinado de los alimentos. Si es necesario encender o apagar la lámpara, puede seguir estos pasos:

1. Gire el control "k1" para seleccionar "".
2. Pulse el botón "▷" para confirmarlo.

Función de recordatorio

Esta función le ayudará a recordarle que debe empezar a cocinar a cierta hora. Solo cuando el horno está en modo en espera y el reloj configurado, se puede configurar el recordatorio.

1. Pulse el botón "🔔"; parpadean las cifras de la hora.
2. Gire el control "K2" para ajustar los dígitos de la hora.
3. Pulse el botón "🔔"; parpadean las cifras de los minutos.
4. Gire el control "K2" para ajustar los dígitos de los minutos.
5. Pulse el botón "▷" para completar la configuración y el icono "🔔" siempre está encendido y se inicia la cuenta atrás. Una vez que finaliza la cuenta atrás, suena el pitido y el icono "🔔" se apaga.

NOTAS

- Puede cancelar el recordatorio pulsando el botón "II" durante la configuración.
- Tras configurar el recordatorio, puede pulsar dos veces el botón "II" para cancelar el recordatorio.
- Durante el proceso de cocinado, si se ha configurado el reloj, pulse el botón "" para comprobar la hora actual; si está configurada la función de recordatorio, pulse el botón "🔔" para comprobar la hora del recordatorio.
- En estado de recordatorio, si se ha configurado el reloj, pulse el botón "" para comprobar la hora actual.

Función de inicio / pausa / cancelar

1. Si se ha configurado la hora de cocinado, pulse el botón "▷" para empezar a cocinar. Si se ha hecho una pausa en el cocinado, pulse el botón "▷" para reanudar el mismo.
2. Durante el proceso de cocinado, pulse una vez el botón "II" para hacer una pausa en el cocinado. Pulse dos veces el botón "II" para cancelar el cocinado.

Función de ahorro de energía

ES

1. En estado de espera o recordatorio, pulse el botón "▷" durante 3 segundos para apagar la pantalla LED y entrar en el modo de ahorro de energía.
2. En el estado de espera, si no hay ningún funcionamiento en 10 minutos, la pantalla LED se apagará y entrará en el modo de ahorro de energía.
3. En el modo ahorro de energía, pulse cualquier botón o girar cualquier control para salir del modo de ahorro de energía.

Función de bloqueo infantil

1. Entrar en el bloqueo infantil: Pulse los botones "▷" y "II" durante 3 segundos al mismo tiempo; el pitido sonará y se iluminará el icono "🔒" indicando que se ha entrado en el bloqueo infantil.
2. Salir del bloqueo infantil: Pulse los botones "▷" y "II" durante 3 segundos al mismo tiempo; el pitido sonará, indicando que se ha salido del bloqueo infantil.

Inicio programado

1. Para usar el Inicio programado, primero se debe configurar el reloj. Luego, en la configuración del reloj, se debe establecer la hora de inicio de la cocción

a. Presione el botón de configuración de Inicio programado " ⏲ "
b. Gire "K2" para establecer la hora de inicio. La hora debe estar dentro de las 0 y las 23.
c. Presione el botón de Inicio programado " ⏲ " nuevamente;
d. Gire "K2" para establecer los minutos de inicio. Los minutos deben estar dentro del 0 y el 59, pero no presione el botón de reloj esta vez. Luego, gire el botón "K1" para elegir la función.

2. Presione el botón " ▷ " para establecer el tiempo y la temperatura de cocción. Luego, gire el botón "K1" para ajustar el tiempo y "K2" para ajustar la temperatura.

3. Presione el botón "▷" para finalizar la configuración de cocción y el reloj aparecerá en la pantalla con el símbolo de Inicio programado " ⌛ " siempre iluminado. Pero no se presentan otras señales de función. El tiempo de cocción se puede verificar presionando "⏲" 3 segundos después la pantalla mostrará el reloj nuevamente.

4. En el momento del Inicio programado, la cocción comenzará automáticamente después de un sonido de zumbido. El símbolo de Inicio programado " ⌛ " se apagará y otras señales indicadoras funcionarán normalmente.

LIMPIEZA Y MANTENIMIENTO

Limpieza

Desconecte la alimentación eléctrica antes de limpiar o realizar trabajos de mantenimiento en el horno.
Para garantizar una larga vida útil del horno, debería limpiarlo a fondo con frecuencia.
Los pasos de limpieza son los siguientes:

- Después de cocinar, espere a que el horno se enfríe completamente.
- Saque los accesorios del horno, enjuáguelos con agua caliente y séquelos.
- Limpie los restos de alimentos de la cámara del horno.
- Limpie el horno con un paño suave manchado de detergente; posteriormente, séquelo con un paño seco y suave.

ES

NOTA

- No use herramientas de limpieza afiladas, cepillos duros o agentes de limpieza corrosivos, de forma que no dañe el aparato ni sus accesorios.
- No use un estropajo duro o una espátula metálica afilada para limpiar el cristal del horno.

Sustitución de la lámpara

- Apague el horno y desconecte la alimentación. Asegúrese de que las partes internas estén frías antes de tocarlas.
- Retire la cubierta de la lámpara girándola en sentido antihorario (nota, debe estar rígida) y cambie la bombilla por una nueva del mismo tipo.
- Coloque la bombilla nueva, que tiene que resistir los 300 °C. Para solicitar una bombilla de reemplazo, contacte con su centro de servicio local.
- Si tiene alguna duda, solicite la ayuda de un electricista cualificado.

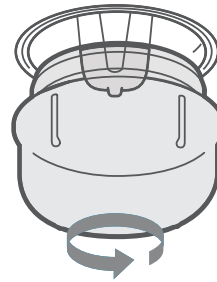

ADVERTENCIA

Para evitar descargas eléctricas, asegúrese de que la alimentación eléctrica del aparato está desconectada y el aparato está completamente frío antes de retirar la cubierta de la lámpara.

SOLUCIÓN DE PROBLEMAS

Si no puede solventar el problema, o surgen nuevos problemas, contacte con el servicio de posventa.

ES

Problema	Motivo posible	Solución
No es posible encenderlo	• La alimentación no está conectada	• Conecte la alimentación
	• El interruptor principal no está encendido	• Encienda el interruptor
	• La puerta del horno no se cierra	• Cierre la puerta del horno
la lámpara no se enciende	• Está estropeada	• Póngase en contacto con el servicio posventa
Presenta un mal olor o humo intenso	• Primer uso	• No se requiere procesamiento
La comida no se cocina	• La temperatura es demasiado baja	• Use una temperatura más alta
	• La porción de alimentos es demasiado grande	• Cocine los alimentos en pedazos pequeños o prolongue el tiempo de cocinado.
Alimentos quemados o desiguales	• La temperatura tiene una configuración demasiado elevada o el tiempo de cocinado es demasiado alto.	• Ajuste la temperatura o el tiempo de cocinado
	• Los alimentos están demasiado cerca del tubo térmico	• Ajuste las capas de colocación de los accesorios
El ventilador no deja de funcionar tras detener el calor	• El ventilador retarda su funcionamiento para la disipación del calor	• No se requiere procesamiento

MARCAS REGISTRADAS, DERECHOS DE AUTOR Y DECLARACIÓN LEGAL

El logotipo Midea, las marcas denominativas, el nombre comercial y todas las demás versiones son activos valiosos de Midea Group y/o sus empresas afiliadas («Midea»), de las que Midea posee marcas registradas, copyrights y otros derechos de propiedad intelectual, así como todo el fondo de comercio derivado del uso del cualquier componente de una marca registrada de Midea. El uso de la marca registrada de Midea para fines comerciales, sin el consentimiento previo por escrito de Midea puede constituir una violación de la marca registrada o una competencia desleal violando la legislación relevante.

Midea ha creado este manual y se reserva todos los derechos sobre el mismo. Ninguna entidad o individuo puede usar, duplicar, modificar, distribuir en todo o en parte este manual, o unirlo o venderlo con otros productos sin el consentimiento previos por escrito de Midea.

Todas las funciones e instrucciones descritas se actualizan en el momento de la impresión de este manual. Sin embargo, el producto real puede variar debido a funciones y diseños mejorados.

ELIMINACIÓN Y RECICLAJE

Instrucciones importantes para el medioambiente

Cumplimiento con la Directiva WEEE y Eliminación de los Productos de Desecho:
Este producto cumple con la Directiva EU WEEE (2012/19/EU). Este producto porta el símbolo de clasificación de equipos eléctricos y electrónicos para su eliminación (WEEE).

ES

Este símbolo indica que este producto no puede eliminarse con otros residuos domésticos al final de su vida útil. El aparato usado debe devolverse al punto de recogida oficial para el reciclaje de aparatos eléctricos y electrónicos. Para encontrar estos sistemas de recogida, póngase en contacto con las autoridades locales o distribuidor minorista donde se adquirió el producto. Cada hogar juega un papel importante en la recuperación y reciclado de aparatos antiguos. La eliminación adecuada de aparatos usados ayuda a prevenir las potenciales consecuencias negativas para el medioambiente y la salud humana.

Información del embalaje

Los materiales de embalaje están fabricados a partir de materiales reciclados conforme a nuestras Normativas Medioambientales Nacionales. No elimine los materiales del embalaje conjuntamente con los residuos domésticos u otros residuos. Llévelos a puntos de recogida de material de embalaje designados por las autoridades locales.

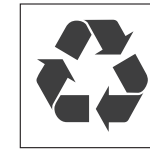

AVISO DE PROTECCIÓN DE DATOS

Para la prestación de los servicios acordados con el cliente,
accedemos a cumplir sin restricciones con toda las normativa de la legislación de protección de datos aplicable, en línea con los países que han accedido a la misma dentro de los cuales se ofrecen los servicios al cliente, así como, cuando sea de aplicación, la Ley de Protección de Datos General de la UE (GDPR).

ES

En general, nuestro procesamiento de datos es para cumplir con nuestras obligaciones contractuales con usted y por motivos de seguridad de los productos, para salvaguardar sus derechos en relación con la garantía y preguntas del registro del producto. En algunos casos, pero solo si se garantiza la protección de datos apropiada, se podrían transferir los datos personales a receptores ubicados fuera del Área Económica Europea.

Se proporciona más información bajo solicitud. Puede ponerse en contacto con nuestro Oficial de Protección de Datos usando **MideaDPO@midea.com**. Para ejercitar sus derechos como el derecho a rechazar que se procesen sus datos personales para una finalidad directa de marketing, póngase en contacto con nosotros en **MideaDPO@midea.com**. Para obtener más información, siga el código QR.

GARANTÍA LIMITADA DE 1 AÑO

ESTAWOL S.A ("Estawol" o "nosotros") proporciona esta garantía al comprador original al por menor (el "comprador" o "usted"), que garantiza todas las piezas de este Producto, como se describe a continuación. Estawol otorga garantía de este producto al comprador para uso personal, familiar o doméstico. Esta garantía cubre problemas de rendimiento y calidad en materiales y mano de obra que aparezcan en condiciones normales de uso y man tenimiento en el plazo de un año a partir de la fecha de compra. Esta garantía le otorga derechos legales específicos y también puede tener otros derechos que varían de un estado a otro. La fecha de entrega establece el periodo de garantía, en caso de que se requiera servicio técnico.

LIMITACIONES DE LA GARANTÍA

Esta garantía se otorga solo al comprador original al por menor en Uruguay y no puede transferirse a ningún comprador posterior. Esta garantía no se aplica a los compradores de nuestros productos para su uso o reventa en un negocio; una garantía comercial separada puede proteger a esos compradores.

Esta garantía no cubre ninguna falla del producto causada por:

a. Abuso, daño o uso del producto que infringen las instrucciones del mismo.
b. Modificación a cualquier producto o pieza.
c. No realizar el mantenimiento del producto o de la pieza tal y como se describe en las instrucciones del producto.
d. Instalación o aplicación defectuosa.
e. Uso de piezas o accesorios no compatibles con este producto.
f. Inundaciones, incendios, vientos, rayos, accidentes, atmósfera corrosiva u otras condiciones fuera del control de Estawol.
g. Interrupción en el servicio eléctrico o servicio eléctrico inadecuado.
h. Sustitución de fusibles y sustitución o restablecimiento de disyuntores.
i. Tuberías de agua congeladas o rotas, daños por agua, intrusión de humedad, moho u otro crecimiento biológico.
j. El uso, combinación o vinculación del Producto a otros productos, procesos o materiales no proporcionados por Estawol.

RECURSO DE GARANTÍA

Si se descubre algún problema de calidad o rendimiento cubierto por esta garantía durante el período de garantía, repararemos o sustituiremos, a nuestra elección, dicho Producto. Esta garantía se limita a la reparación o sustitución del producto por parte de un servicio técnico o distribuidor autorizado de Estawol y no cubre ningún costo de envío, costo de mano de obra, derechos de aduana, costo de logística interior o costo de servicio, incluidos los costos de diagnóstico, desmontaje, transporte o reinstalación. Si se lo pedimos, deberá devolvernos el producto.

EXENCIÓN DE RESPONSABILIDAD SOBRE LA GARANTÍA; EXCLUSIÓN DE DAÑOS

Esta es la única garantía expresa que ofrecemos a los consumidores sobre nuestros productos. **CUALQUIER GARANTÍA IMPLÍCITA POR PARTE DE ESTAWOL, INCLUIDAS PERO NO LIMITADAS A LAS GARANTÍAS DE COMERCIABILIDAD E IDONEIDAD PARA UN FIN DETERMINADO, ESTÁN LIMITADAS A LA DURACIÓN DE ESTA GARANTÍA EXPRESA.** Algunos estados y provincias no permiten la exclusión de garantías expresas y/o la limitación de la duración de una garantía implícita, por lo que es posible que la exclusión y/o limitación anterior no se aplique en su caso.
EL RECURSO DESCRITO ANTERIORMENTE ES EL ÚNICO QUE PROPORCIONAREMOS,

YA SEA EN VIRTUD DE ESTA GARANTÍA O DE CUALQUIER GARANTÍA QUE SURJA POR EFECTO DE LA LEY. NO NOS HAREMOS RESPONSABLES DE NINGÚN DAÑO CONSECUENTE O INCIDENTAL DERIVADO DEL INCUMPLIMIENTO DE ESTA GARANTÍA O DE CUALQUIER OTRA GARANTÍA, YA SEA EXPRESA O IMPLÍCITA, NEGLIGENCIA U OTRO AGRAVIO, O DE CUALQUIER TEORÍA DE RESPONSABILIDAD ESTRICTA, INCLUIDA PERO NO LIMITADA A LA PÉRDIDA DE BENEFICIOS. Algunos estados no permiten esta exclusión o limitación de daños incidentales o consecuentes, por lo que es posible que la exclusión anterior no se aplique en su caso.

PROCESO DE RECLAMO DE LA GARANTÍA

Para obtener más información o presentar un reclamo visite el siguiente sitio web:
https://tiendamidea.com.uy
O póngase en contacto con nosotros en:
Teléfono: 0800 1144
Correo electrónico: service@tiendamidea.com.uy

Debe tener su factura de compra para presentar un reclamo para la utilización de la garantía. La fecha de compra establece el periodo de garantía, en caso de requerir servicio.

estawol

Importa y distribuye

Soporte postventa
tiendamidea.com.uy
0800 1144

Midea

make yourself at home

www.midea.com

© Midea 2024 reservados todos los derechos