Midea

make yourself at home

Midea

ASPIRADORA
ROBOT
i2A

LEA EL MANUAL DETENIDAMENTE ANTES DE USAR EL PRODUCTO Y CONSÉRVELO CORRECTAMENTE

Precaución: Lea el manual de instrucciones antes de usar el producto y consérvelo correctamente.
El diseño y las especificaciones para la mejora del producto están sujetas a cambios sin previo aviso.
Consulte a su vendedor o al fabricante para más detalles.

ES

MANUAL DE INSTRUCCIONES

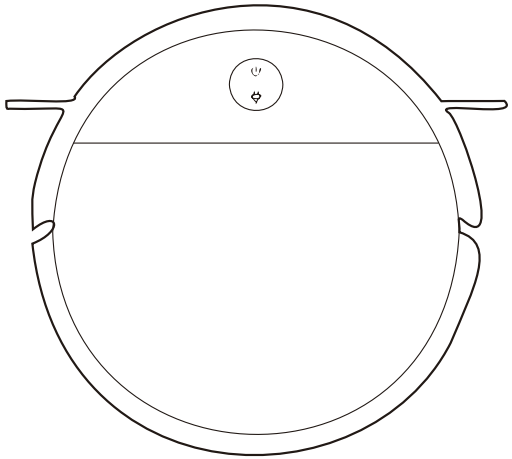

i2A
www.midea.com

CONTENIDOS

Instrucciones de seguridad **03**

Especificaciones **06**

Conozca su aspiradora **07**

Producto y accesorios incluidos 07
Ilustración de la unidad principal 07

Operación del producto **08**

Preparación 08
Uso del producto- Carga de la aspiradora robot 08
Uso del producto- Comenzar la limpieza 09
Uso del producto- Pausa, Reposo, Apagado 10
Programas de limpieza 10
Colocación del depósito de agua 11

Cuidado y mantenimiento **12**

Limpieza del depósito de polvo 12
Limpieza del filtro 13
Limpieza de los terminales de carga, sensor visual inferior, rueda motriz y rueda universal 13

Solución de problemas **15**

INSTRUCCIONES DE SEGURIDAD

Advertencia de uso

1. A este aparato lo pueden usar niños de ocho años de edad en adelante y personas con capacidades físicas, sensoriales o mentales disminuidas o que carezcan de la experiencia o el conocimiento, si han recibido la supervisión o las instrucciones relacionadas con el uso del aparato de forma segura y si comprenden los riesgos que implica el uso del mismo.
Los niños no deben jugar con el aparato.
La limpieza y el mantenimiento por parte del usuario no deben ser realizados por niños sin supervisión.
2. Retire el enchufe del tomacorriente antes de realizar la limpieza o el mantenimiento del aparato. Apague la aspiradora antes de realizar la limpieza o el mantenimiento.
3. Si el cable de alimentación está dañado, tiene que ser reemplazado por un cable especial con instalación brindada por el fabricante o personal de servicio al cliente.
4. ADVERTENCIA: Para la carga de la batería utilice la base de carga original que viene con este aparato.
Utilice la base de carga i2A-DS y la fuente de alimentación BZ015-190060.
5. La sustitución de las baterías solo puede ser realizada por personal calificado.

6. No acerque la aspiradora a una fuente de calor, radiación o cigarrillos humeantes. No aspire lo siguiente:
1) Líquidos como agua y solventes.
2) Polvo de cal o de cemento o cualquier polvo de construcción o basura.
3) Objetos ardientes como brasas de carbón o colillas de cigarrillos humeantes.
4) Fragmentos afilados como vidrio, etc.
5) Materiales inflamables u explosivos como gasolina o productos con alcohol.
7. Retire objetos frágiles del suelo antes de usar la aspiradora (vasos, lámparas, etc.) y asegúrese de retirar objetos que puedan enredarse con los cepillos laterales y las ruedas (cables, cortinas, entre otros).
8. Tenga precaución con el pelo ya que se puede enredar en las ruedas y cepillos al utilizar, limpiar o hacerle el mantenimiento a la aspiradora.
9. No utilizar en altitudes mayores a 2000 metros.



10. Cómo desechar el producto correctamente.
La ilustración superior indica que, en la UE, la aspiradora no debe desecharse conjunto a otros desperdicios del hogar. Para prevenir daños a la salud o al medio ambiente a causa de desechos sin control, recicle responsablemente para promover así la reutilización sustentable de materiales. Para la devolución del producto verifique los sistemas de recolección y devolución o comuníquese con el vendedor. Los mismos recibirán el producto para un reciclaje amable con el medio ambiente.
11. Garantía. Este producto tiene una garantía de fábrica de mínimo 1 año (Alemania: 2 años) a partir de la fecha de venta del producto al usuario final conforme a las leyes del país de residencia del mismo.
La garantía solo cubre defectos materiales y de mano de obra.
Las reparaciones en garantía solo las llevará a cabo un centro de servicio autorizado. Para hacer un reclamo por un producto en garantía, debe presentar el recibo como prueba de compra (con fecha).
La garantía no cubre:
-El desgaste normal de las piezas.
- Daños por el uso indebido, por ejemplo, sobrecarga del aparato o utilización de accesorios no autorizados.
- Uso indebido de la fuerza, daño causado por fuerzas externas.
- Daños causados por no leer detenidamente este manual, por ejemplo, utilización de una fuente de alimentación incorrecta o incumplimiento de las instrucciones para la correcta instalación.
- Aparatos desarmados parcial o totalmente.

Notas de la base de carga
1. "INSTRUCCIONES DE SEGURIDAD IMPORTANTES- CONSERVE ESTAS INSTRUCCIONES" y "PELIGRO- PARA REDUCIR EL RIESGO DE INCENDIO O CORTOCIRCUITO SIGA CUIDADOSAMENTE ESTAS INSTRUCCIONES".
2. A este aparato lo pueden usar niños de ocho años de edad en adelante y personas con capacidades físicas, sensoriales o mentales disminuidas o que carezcan de la experiencia o el conocimiento si han recibido la supervisión o las instrucciones relacionadas con el uso del aparato de forma segura y si comprenden los riesgos que implica el uso del mismo.
Los niños no deben jugar con el aparato.
La limpieza y el mantenimiento por parte del usuario no deben ser realizados por niños sin supervisión.
3. Retire el enchufe del tomacorriente antes de realizar la limpieza o el mantenimiento del aparato. Apague la aspiradora antes de realizar la limpieza o el mantenimiento.
4. Si el cable de alimentación está dañado, tiene que ser reemplazado por un cable especial con instalación brindada por el fabricante o personal de servicio al cliente.
5. La base solo es compatible con el producto i2A. (Batería Li-ion, DC 14.4 V, 200 mA).
La base comenzará la carga cuando el robot retorne a la misma.
6. ADVERTENCIA: El cargador de batería (base de carga) no está diseñado para cargar baterías no recargables.

Notas de la batería

1. La aspiradora debe estar apagada antes de retirar la batería.

2. No desarme la batería.

3. Si necesita reemplazar la batería, comuníquese con el servicio de postventa.

4. Deseche la batería cumpliendo con las regulaciones y normativas locales.

5. No desmonte, abra o provoque otros daños a la batería.

6. Evite la exposición de la batería al calor o al fuego y no la guarde al sol.

7. Evite cortocircuitos en la batería.

8. No guarde las baterías en lugares donde tengan riesgo de entrar en cortocircuito entre ellas o por la existencia de otros objetos metálicos.

9. Evite que las baterías sufran choques mecánicos.

10. En caso de filtración, no permita que el líquido de la batería entre en contacto con la piel o los ojos. En caso que suceda, enjuague la zona con abundante agua y consulte al médico.

11. Utilice únicamente el cargador original que viene con el producto.

12. No utilice baterías que no sean diseñadas para el uso en este equipo.

13. No utilice, en un mismo equipo, diferentes capacidades, tamaños o tipos de batería.

14. Mantenga las baterías fuera del alcance de los niños.

15. Si una persona se traga una batería, consulte al médico inmediatamente.

	[Símbolo IEC 60417-5957 (2004-12)]	Para uso interno
	[Símbolo ISO 7000-0790 (2004-01)]	Leer manual del operador
	[Símbolo IEC 60417-5031 (2002-10)]	Corriente continua
	Fusible de retardo miniatura donde X representa el tiempo/corriente característico según la normativa IEC 60127	
	[Símbolo IEC 60417-5032 (2002-10)]	Corriente alterna
	[Símbolo IEC 60417-5172 (2003-02)]	Equipamiento clase II

16. Mantenga las baterías limpias y secas.

17. No deje la batería cargándose prolongadamente cuando no esté en uso.

18. Si las baterías estuvieron guardadas por mucho tiempo, las mismas tendrán que ser cargadas y descargadas varias veces para lograr el máximo rendimiento.

19. Las baterías logran el máximo rendimiento a temperatura ambiente (20°C ± 5°C).

20. Guarde las instrucciones del producto original para referencias futuras.

21. La batería se puede dañar permanentemente si permanece con poca carga durante mucho tiempo. Se recomienda que tenga carga suficiente antes de guardar.

ESPECIFICACIONES

1. Modelo: i2A

2. Tensión de carga en los terminales: 19 V [continua]

3. Tensión nominal en los terminales: 14,8 V [continua]

4. Potencia nominal en los terminales: 28 W

5. Modelo de la base: i2A-DS

6. Entrada en la base: 19 V [continua], 0,6 A

7. Salida en la base: 19 V [continua], 0,6 A

8. Modelo de la batería: C1251A1

9. Tensión nominal de la batería: 14,8 V [continua]

10. Capacidad de la batería: 2000 mA 29,60 Wh

11. Voltaje límite de carga: 16,6 V [continua]

Especificaciones del adaptador:

ENTRADA: 100-240 V [alterna], 50-60 Hz, 0,35 A Máx.

SALIDA: 19 V [continua], 0,6 A, 11,4 W

Midea Robozone Technology Co., Ltd.

Dir: Avenida Caohu No. 39, Xiangcheng Economic Development Zone, Suzhou, Jiangsu, China

CONOZCA SU ASPIRADORA

Producto y accesorios incluidos



Ilustración de la unidad principal

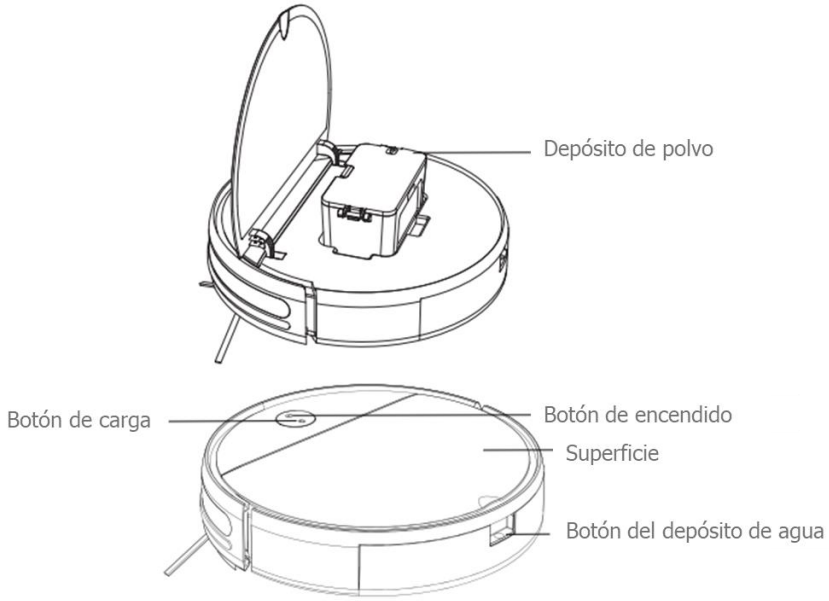

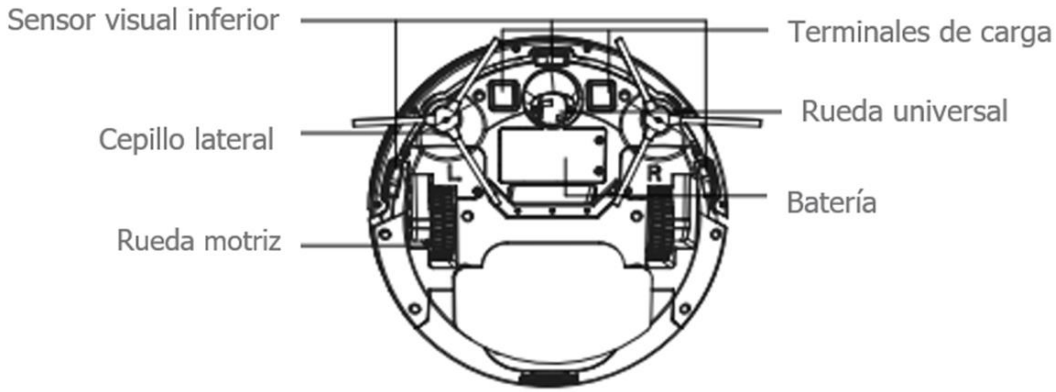

Depósito de polvo

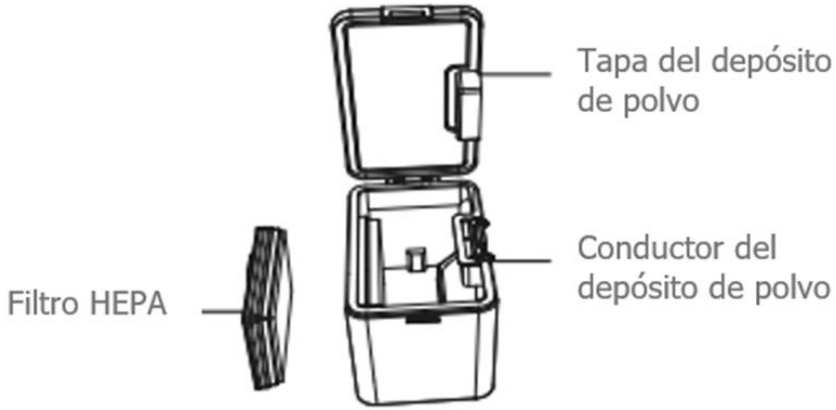

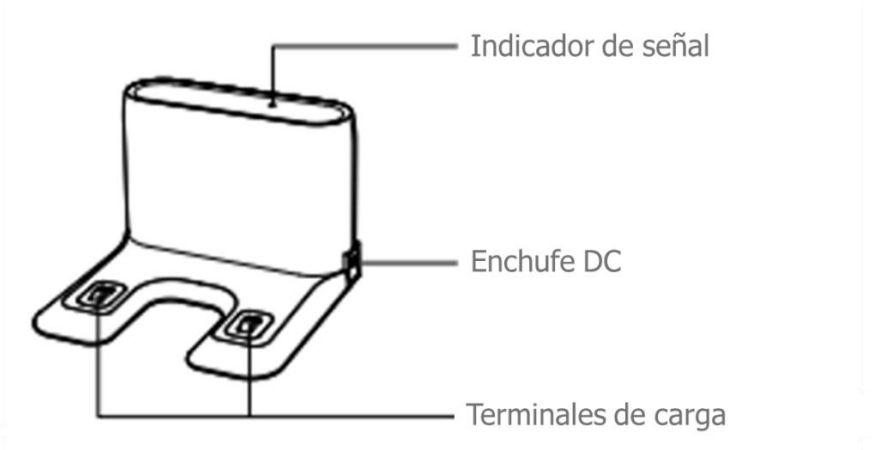

Control remoto

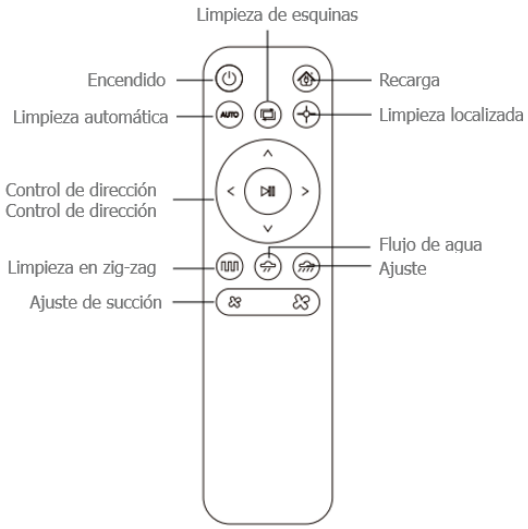

OPERACIÓN DEL PRODUCTO

Preparación

Retire las bandas protectoras.

Antes de usar, retire las bandas protectoras de la unidad.

Retire las bandas protectoras

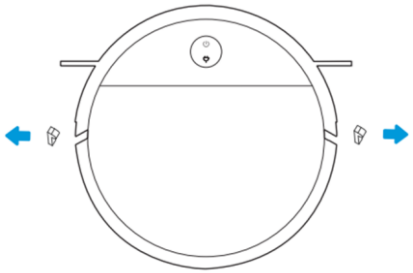

Retire la lámina protectora

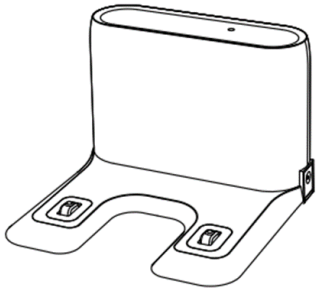

Uso del producto- Carga de la aspiradora robot

1. Coloque la base de carga en un piso nivelado contra una pared. No coloque ningún objeto a menos de 0,5 metros a los costados de la base ni a menos de 1,5 metros al frente de la misma.

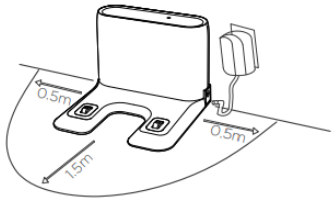

2. Conecte la base al tomacorriente.

3. Coloque los cepillos laterales a cada lado de la unidad.

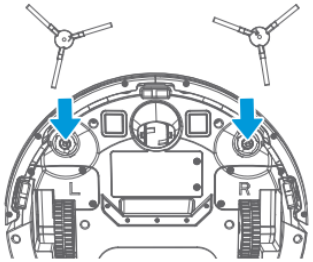

4. Carga: Coloque la unidad principal en la base para cargarla. Durante la carga, la luz indicadora de señal es intermitente. Cuando la carga está completa, la luz indicadora queda fija. La carga completa demora 5 horas.

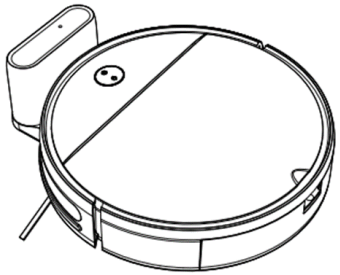

Durante la limpieza, la unidad principal verifica el nivel de carga.
Si el nivel de carga es insuficiente, la unidad activa el modo retorno a la base de carga y automáticamente retorna a la base para cargarse. De otro modo, el usuario puede presionar el botón del control remoto para que la unidad active el modo retorno a la base de carga.

●Precaución:

1. Se recomienda cargar la unidad por al menos 6 horas antes del primer uso.

2. No utilice la base de carga en lugares expuestos a mucha luz solar ya sea lugares bajo el sol directo o lugares con espejos cercanos. Si hay objetos reflectantes, cubra la base a una altura de 7 cm del piso.

3. Para asegurar una carga segura y prevenir daños en el suelo generados por el paño húmedo, retire el depósito de agua antes de cargar la unidad principal.

Uso de producto- Comenzar la limpieza

Para su limpieza, este producto ofrece varios programas a elección. Los mismos se activan desde la unidad o el control remoto.

1. Limpieza automática

Inicio: Con la unidad apagada, presione y mantenga presionado el botón de encendido. Cuando la luz indicadora se prenda indicando que la unidad está encendida, presione el botón de encendido nuevamente.

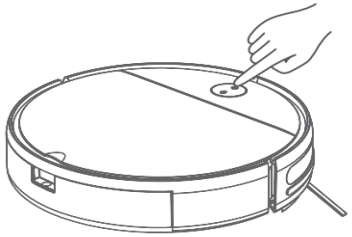

2. Limpieza localizada

¿Cuándo usar?: Este programa es para lugares donde la basura esté acumulada. La unidad limpiará el lugar con movimientos en espiral en un área específica y retornará al punto original una vez termine la limpieza.

Inicio: Presione el botón en el control remoto para iniciar el programa.

3. Limpieza de esquinas

¿Cuándo usar?: Este programa se utiliza para la limpieza de esquinas. La unidad limpiará el piso deslizándose por los bordes de objetos fijos (por ejemplo, una pared) y retornará a la base al finalizar.

Inicio: Presione el botón en el control remoto para iniciar el programa.

4. Control manual

¿Cuándo usar?: El control manual se utiliza para limpiar con control manual.

Inicio: Presione el botón en el control remoto para direccionar el robot manualmente.

Uso del producto- Pausa, Reposo, Apagado

Pausa: Cuando la unidad principal esté en funcionamiento, presione el botón de encendido de la unidad o presione el botón de pausa en el control remoto para pausar la limpieza.

Reposo: Si la unidad se encuentra en pausa por más de 10 minutos, se iniciará el modo de reposo (se apagará la luz indicadora).

Presione el botón de encendido de la unidad principal para encender la unidad y presione el botón de encendido en el control remoto para reanudar la limpieza.

Apagado: Luego de pausar la aspiradora, presione y mantenga presionado el botón de encendido de la unidad. Cuando la luz indicadora se apague, se apagará la unidad.

Luego de completar un programa, se recomienda no apagar el robot.

Coloque el robot en la base de carga para que pueda operar mejor durante el próximo programa.

Programas de limpieza

1. Limpieza aleatoria

Programa de 90 minutos de limpieza aleatoria. Al finalizar, el robot retorna a la base de carga automáticamente.

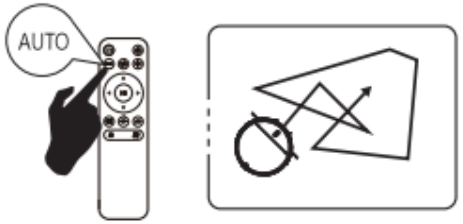

2. Limpieza de esquinas

Limpieza a lo largo de los bordes a una distancia de menos de 2 centímetros de la pared.

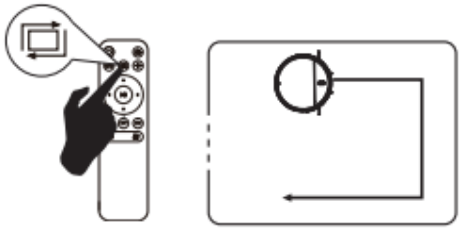

3. Limpieza localizada

Limpieza en espiral en sentido horario por defecto. Al alcanzar un radio máximo de 6 metros, se inicia la limpieza en espiral interna. La limpieza termina y el robot retorna a la posición inicial.

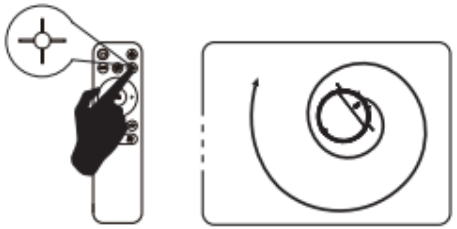

4. Limpieza en zig-zag

En este programa, el desplazamiento más largo en línea recta es de 5 metros.

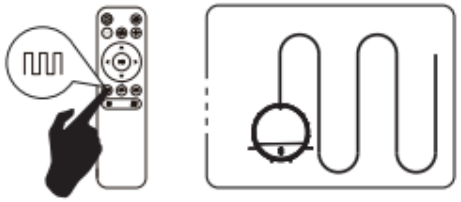

Colocación del soporte de la mopa

1. Coloque el paño mopa sobre el soporte de la mopa.
2. Coloque el soporte en la unidad.

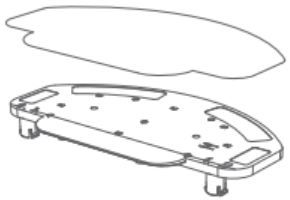

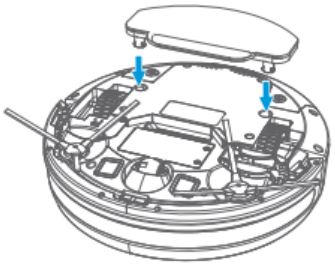

Colocación del depósito de agua

1. No use la mopa sobre alfombras.
2. Luego de la limpieza con mopa, limpie el depósito de agua y retire el paño mopa a tiempo.
3. Cuando haya agua en el depósito, no ponga el depósito o el robot de costado.

1. Retire el depósito de agua

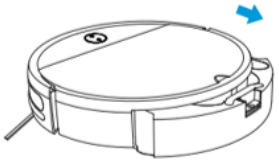

2. Cierre herméticamente con el tapón de goma

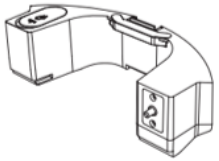

3. Abra el tapón de silicona y agregue el agua

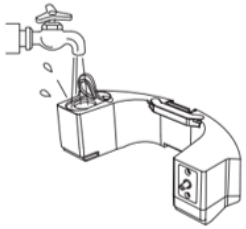

4. Coloque el depósito en el robot

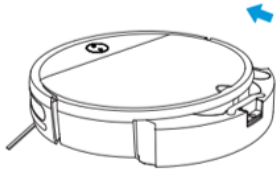

CUIDADO Y MANTENIMIENTO

Limpieza del depósito de polvo

1. Presione el botón del depósito para retirarlo.

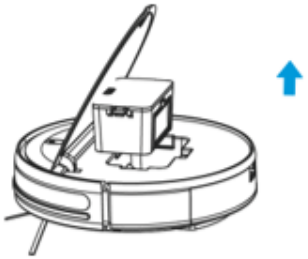

2. Abra la tapa lateral del depósito.



3. Tire la basura

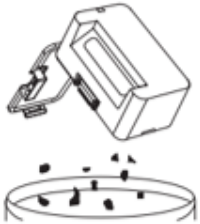

4. Retire el filtro HEPA

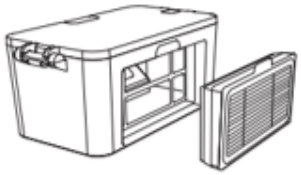

5. Golpee levemente el filtro HEPA para deshacerse del polvo.

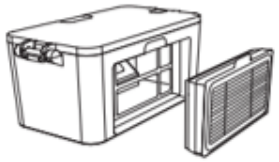

6. Limpie el depósito con un paño.

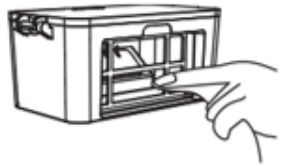

7. Puede limpiar el depósito y los elementos de filtrado con agua pero recuerde secarlos cuidadosamente antes de colocarlos nuevamente en el robot. No limpie los elementos de filtrado con detergentes.

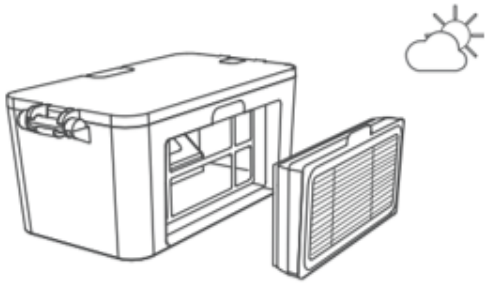

8. Coloque el filtro HEPA en el robot.

Aviso: Se recomienda limpiar los elementos de filtrado todas las semanas y reemplazarlos cada 3 meses.

Limpieza del algodón del filtro

1. Retire el tapón de goma.

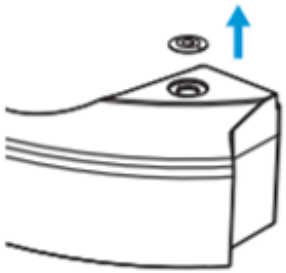

2. Retire el filtro de algodón del orificio de salida.

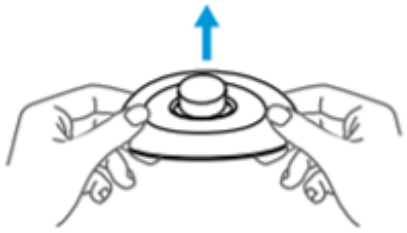

3. Cambie el filtro de algodón.

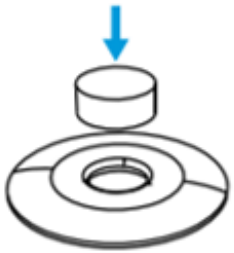

4. Coloque el tapón de goma

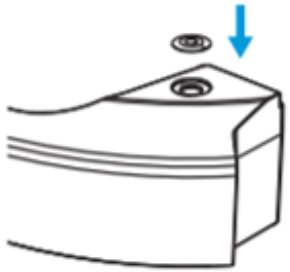

Limpieza de las terminales de carga, sensor visual inferior, rueda motriz y rueda universal

Aviso: Las terminales de carga, el sensor visual inferior y el parachoques contienen piezas electrónicas sensibles. Utilice un paño seco para limpiar las piezas. No utilice un paño mojado porque la humedad puede dañar las piezas.

1. Limpie cuidadosamente las terminales de carga con un paño suave y seco para eliminar el polvo.



2. Limpie cuidadosamente los sensores y ruedas con un paño suave y seco para eliminar el polvo de la superficie.

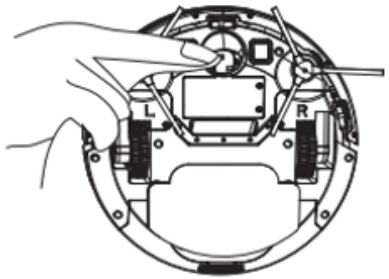

1. Si no utiliza la unidad por un largo período de tiempo, cargue completamente la aspiradora y apáguela antes de guardarla. Cargue la aspiradora cada tres meses para evitar la descarga completa de la batería.
2. Si la batería se descarga completamente y no se utiliza por un largo período de tiempo, el producto puede no recargarse. Contacte al personal de servicio de postventa por mantenimiento. No desarme el producto.

Luz indicadora

El robot tiene dos luces indicadoras de señal. La superior es de encendido y la inferior es de carga. Las luces prenden en 3 colores: rojo, verde y amarillo. Las luces tienen intermitencia rápida y lenta.

Item	Contenidos	Estado de la luz			
		Energía		Recarga	
		Color	Estado	Tres colores	Estado
1	Encendido	Verde	Encendida		Apagada
2	Apagado		Apagada		Apagada
3	Limpieza	Verde	Encendida		Apagada
4	Carga	Verde	Encendida	Amarillo	Encendida
5	Carga de batería baja	Verde	Encendida	Rojo	Encendida
6	Durante la carga	Verde	Encendida	Verde	Intermitente lenta
7	Carga completa	Verde	Encendida	Verde	Encendida
8	Advertencia irregular	Rojo	Intermitente rápida		Apagada
9	Modo en espera	Verde	Encendida		Apagada
10	Modo de suspensión		Apagada		Apagada
11	Batería baja	Verde	Intermitente rápida		Apagada

SOLUCIÓN DE PROBLEMAS

En caso de mal funcionamiento, véase la siguiente tabla.

Falla	Sonido de falla		Solución
	(beep) bajo	(beep) alto	
Parachoques irregular	0	1	Verifique si el parachoques puede chocar y retroceder normalmente.
Sensores anti caída irregulares	0	2	Limpie el sensor anti caída o comience nuevamente en otro lugar.
Carga irregular/ poca duración de la batería	0	3	Asegúrese de usar el cargador original e intente cargar por 5 horas (mantenga las terminales de carga correctamente)
Batería baja	1	1	Coloque la unidad en la base de carga para cargarla.
Robot no avanza	1	2	Utilice el robot en lugares abiertos.
El cepillo lateral se tranca	2	1	Verifique que no haya ningún material externo enredado en el cepillo y retírelo antes de reanudar el programa.
Las ruedas no giran	2	2	Verifique que no haya ningún material externo trancando la rueda y retírelo antes de reanudar el programa
Ventilación irregular	2	3	Verifique que la ventilación no esté obstruida y que el depósito de polvo no esté lleno.
Codificador irregular	2	4	Vuelva a poner en marcha a su robot.

Nuestra garantía es por 1 año. Si su producto no está en garantía, no se preocupe que igual lo ayudaremos. Si el producto no es lo que esperaba o surge algún problema con su robot, comuníquese con el servicio postventa de Midea. Comparta, si lo desea, videos o imágenes de su robot con nosotros. Nuestro ingeniero lo revisará y responderá lo antes posible.

Email: Roboticvc@midea.com

Midea Robozone Technology Co., Ltd

Dir: Avenida Caohu No. 39, Xiangcheng Economic Development Zone, Suzhou, Jiangsu, China

Declaración de Conformidad (DoC, sigla en inglés)

Identificación única de la presente DoC: i2A-001.

Nosotros, Midea Robozone Technology Co., Ltd, Avenida Caohu No. 39, Xiangcheng Economic Development Zone, Suzhou, Jiangsu, China

somos responsables de que el siguiente producto

Nombre del producto: Aspiradora robot

Nombre comercial: Midea/eureka/Comfee/obode

Tipo o modelo: i2A

al que la presente declaración se refiere esté cumpliendo con todo lo requerido por la normativa aplicable:

2014/35/EU 2014/30/EU 2011/65/EU (EC)No 1907/2006

El producto cumple con los siguientes estándares y/u otros documentos regulatorios:

2014/35/EU：EN 60335-2-2:2010 + A11:2012 + A1:2013

EN 60335-1:2012 + A11:2014 + A13:2017 + A1:2019 + A14:2019 + A2:2019+ A15:2021

EN 62233:2008

2014/30/EU：EN IEC 55014-1:2021 EN IEC 61000-3-2:2019+A1:2021

EN 61000-3-3:2013+A1:2019+A2:2021 EN IEC 55014-2:2021

2011/65/EU : EN 62321-1:2013 EN 62321-2:2014 EN 62321-3-1:2014

EN 62321-4:2014 EN 62321-5:2014 EN 62321-6:2015 EN 62321-7-1:2015

EN 62321-7-2:2017 EN 62321-8:2017

Información complementaria:

Expediente técnico por: Midea Robozone Technology Co., Ltd

Fecha y lugar donde se extiende el presente DoC: CHINA 202 2-9-10

Firma del fabricante o representante:

(Firma de personal autorizado)

Nombre (impreso): George

Cargo: AQE (Ingeniero de calidad avanzada)